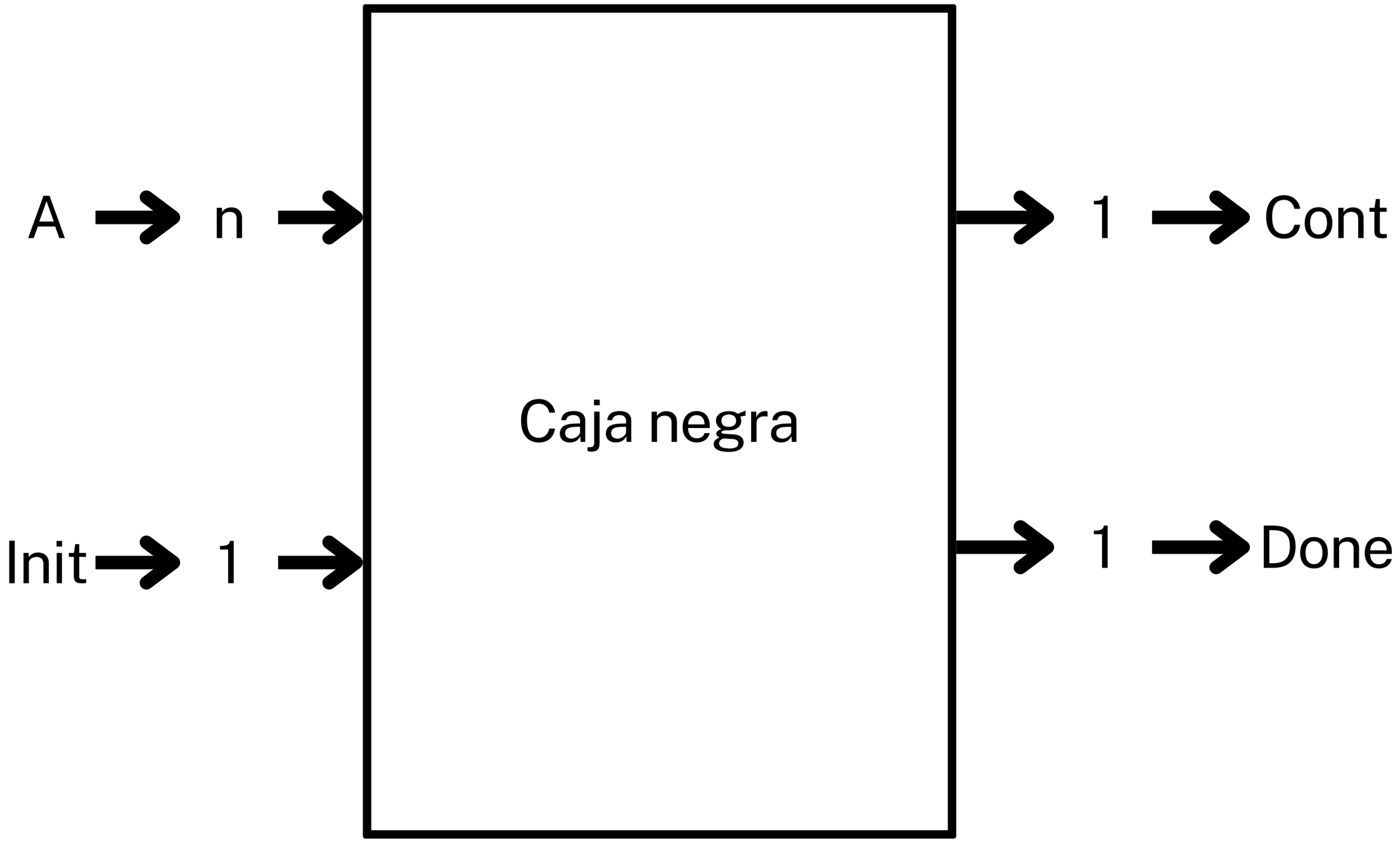
A
n
Init
1
Caja negra
1
Cont
1
Done

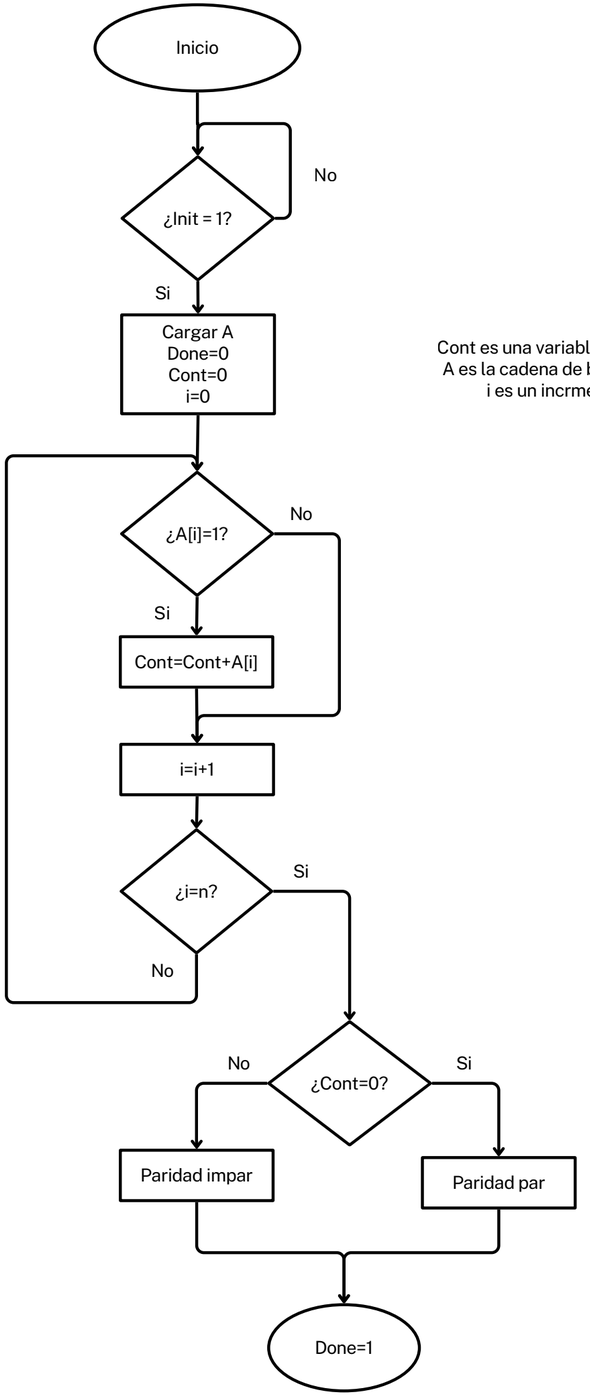

Cont es una variable para sumar
A es la cadena de bits a evaluar
i es un incrmentador

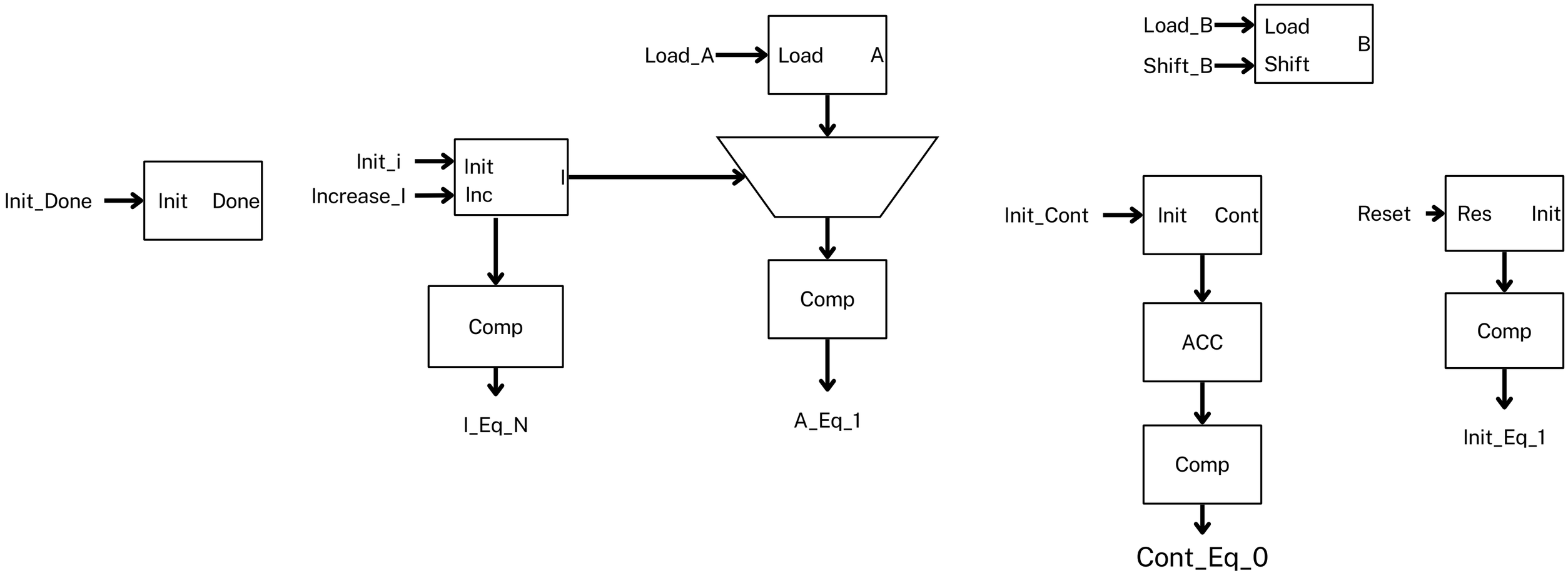
Load_B
Load
Shift_B
Shift
B
Load_A
Load
A
Init_i
Increase_I
Init
Inc
I
Init_Done
Init
Done
Comp
I_Eq_N
Comp
A_Eq_1
Init_Cont
Init
Cont
ACC
Comp
Cont_Eq_0
Reset
Res
Init
Comp
Init_Eq_1

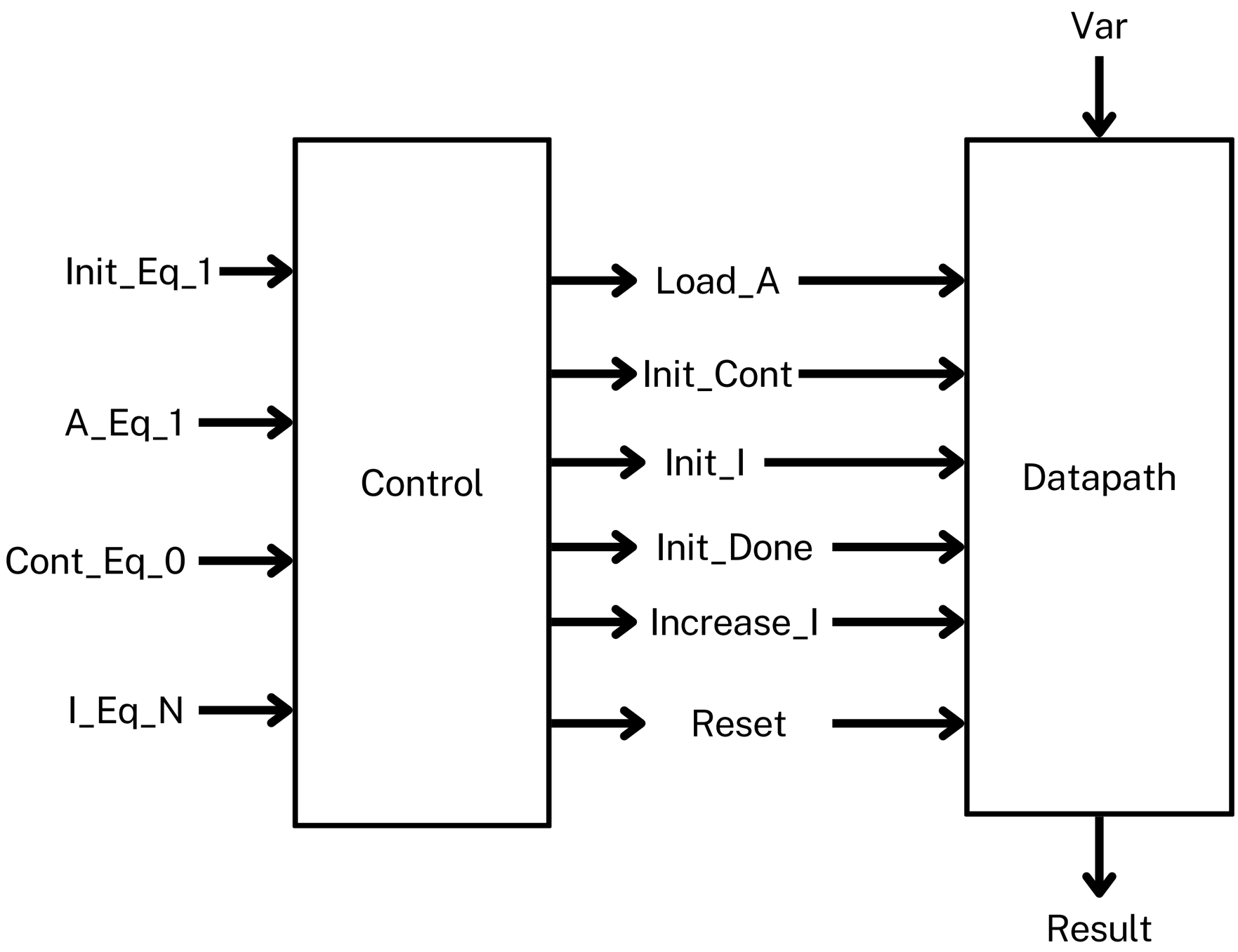
Var
Init_Eq_1
A_Eq_1
Cont_Eq_0
I_Eq_N
Control
Load_A
Init_Cont
Init_I
Init_Done
Increase_I
Reset
Datapath
Result

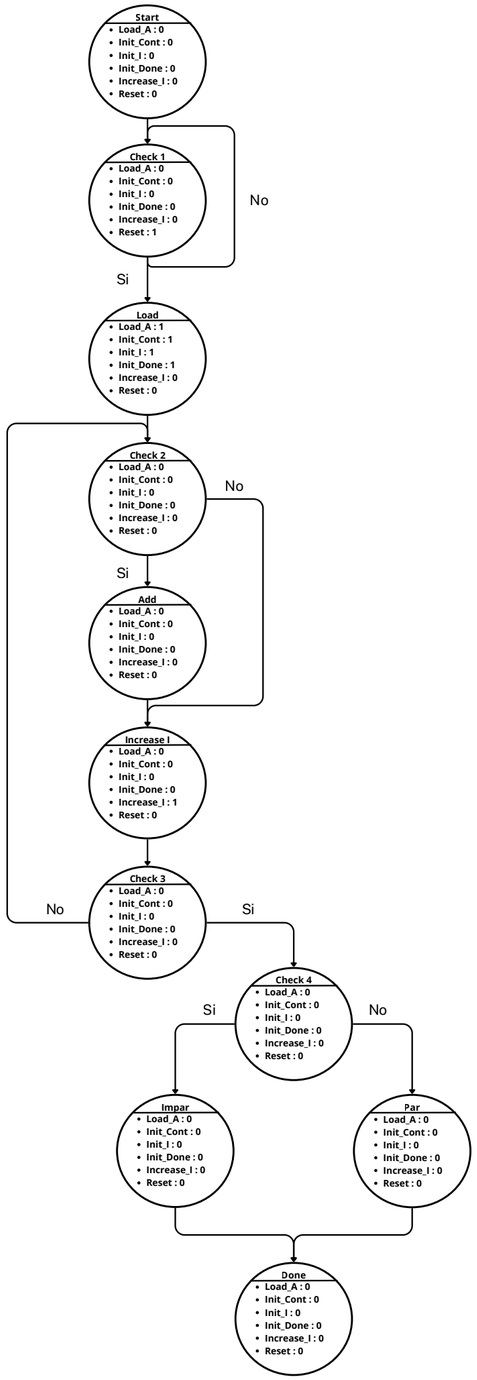
Start
Load_A : 0
Init_Cont : 0
Init_I : 0
Init_Done : 0
Increase_I : 0
Reset : 0
Check 1
Load_A : 0
Init_Cont : 0
Init_I : 0
Init_Done : 0
Increase_I : 0
Reset : 1
No
Si
Load
Load_A : 1
Init_Cont : 1
Init_I : 1
Init_Done : 1
Increase_I : 0
Reset : 0
Check 2
Load_A : 0
Init_Cont : 0
Init_I : 0
Init_Done : 0
Increase_I : 0
Reset : 0
No
Si
Add
Load_A : 0
Init_Cont : 0
Init_I : 0
Init_Done : 0
Increase_I : 0
Reset : 0
Increase I
Load_A : 0
Init_Cont : 0
Init_I : 0
Init_Done : 0
Increase_I : 1
Reset : 0
Check 3
Load_A : 0
Init_Cont : 0
Init_I : 0
Init_Done : 0
Increase_I : 0
Reset : 0
No
Si
Check 4
Load_A : 0
Init_Cont : 0
Init_I : 0
Init_Done : 0
Increase_I : 0
Reset : 0
Si
No
Impar
Load_A : 0
Init_Cont : 0
Init_I : 0
Init_Done : 0
Increase_I : 0
Reset : 0
Par
Load_A : 0
Init_Cont : 0
Init_I : 0
Init_Done : 0
Increase_I : 0
Reset : 0
Done
Load_A : 0
Init_Cont : 0
Init_I : 0
Init_Done : 0
Increase_I : 0
Reset : 0